義大醫院醫療部門組織表(功能性組織)
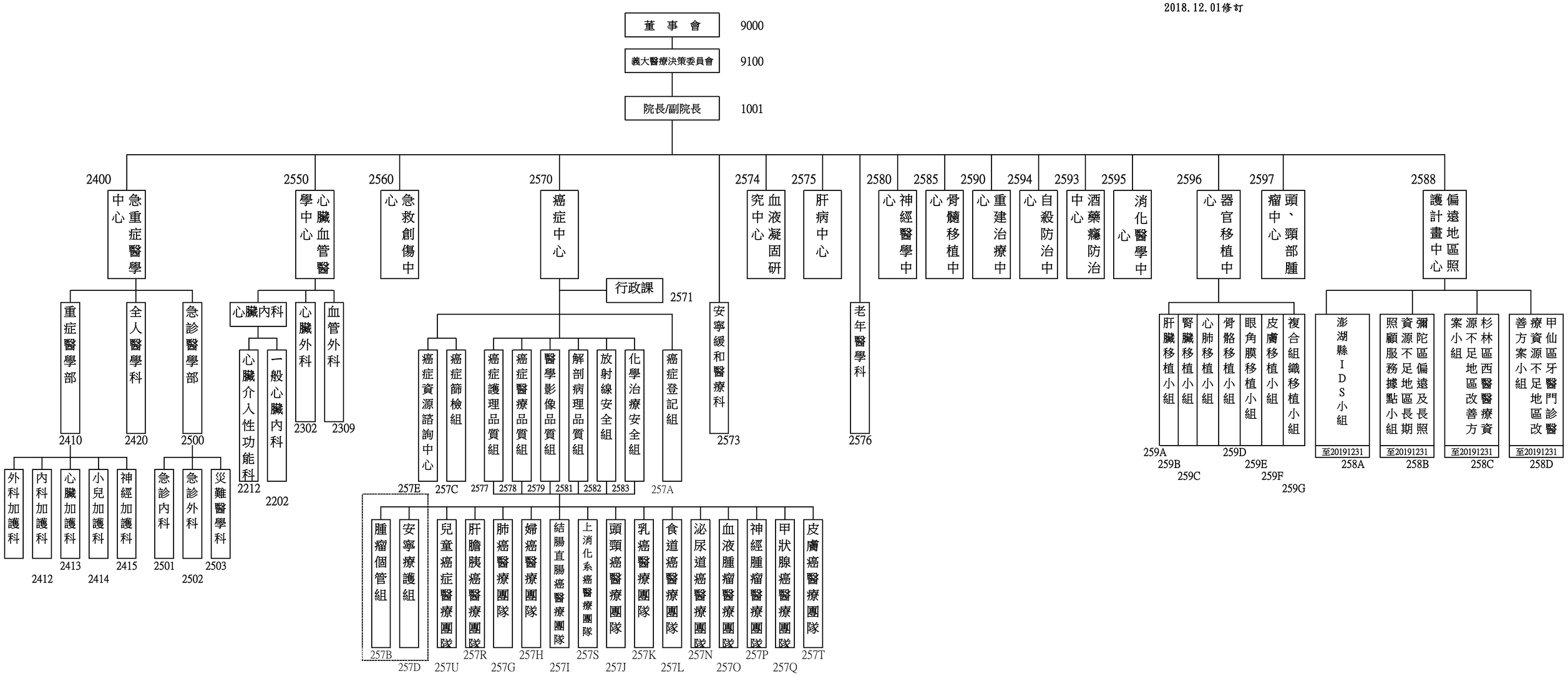
2018.12.01修訂